# FEB22 CTS input signals (not changed since December):

PT1 : M2 from analog TOFRPC multiplicity  (old good M2 trigger)
PT2 : mult_sec((TOF||RPC)&&ITOF)>=1  ("min bias" for pp beam)
PT3 : pp beam main trigger (ITOF,TOF,RPC combination)
PT4 : spare for the alternate beam trigger
PT5 : ITOF cosmics (mult_paddle>=1)
PT6 : ECAL cosmics (mult_sec(TOF||RPC)>=2)
PT7 : RICH laser
PT8 : fRPC/STS

PT3 condition:
((SUM(innerTOF_paddles) >=3 ) AND (SUM((RPC_sectorX OR TOF_sectorX)  AND innerTOF_sectorX) >=2)
  OR (SUM((RPC_sectorX OR TOF_sectorX) AND innerTOF_sectorX) >=3)

HADES Beamline 2022-02
LH2-Target für Proton-Beam

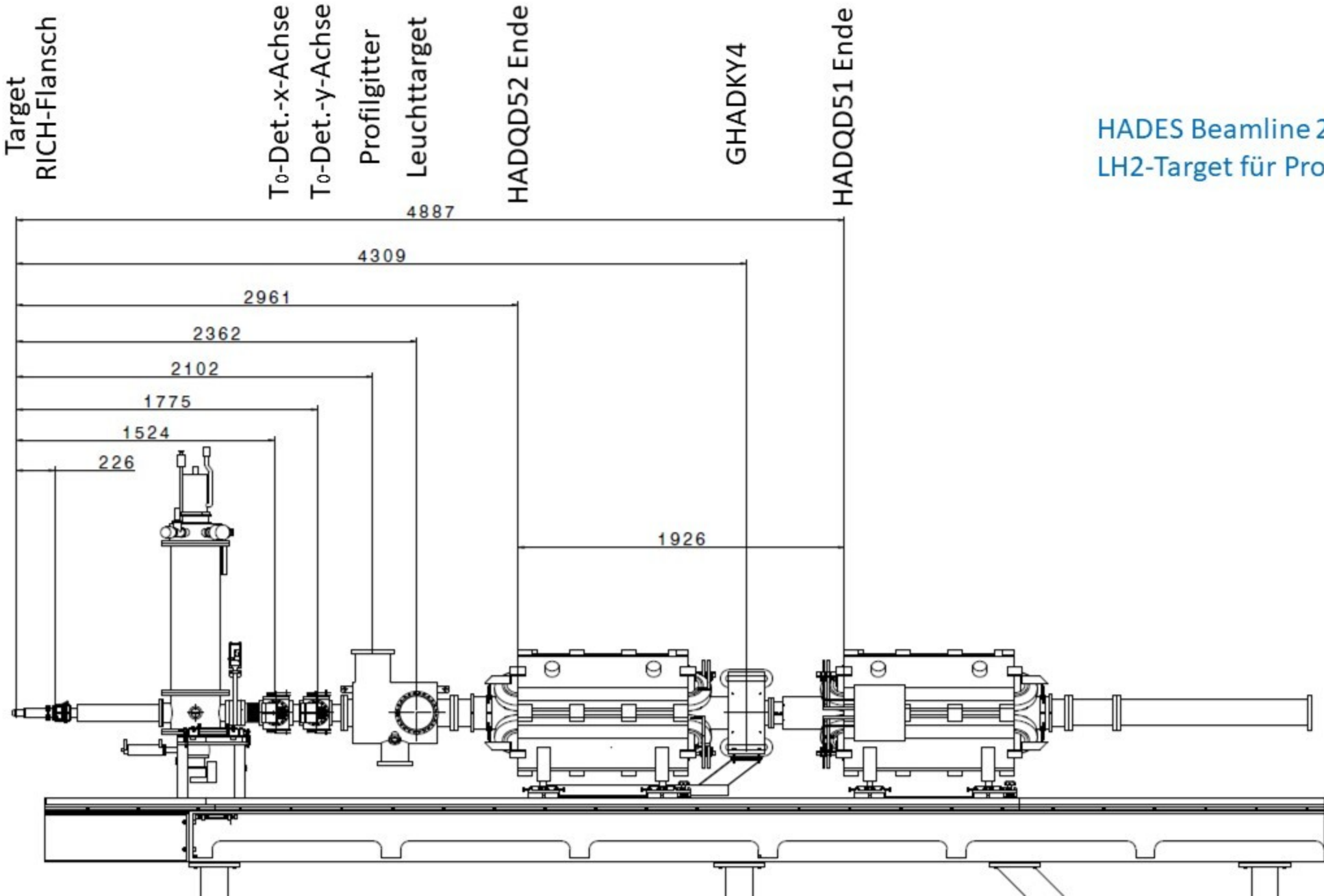

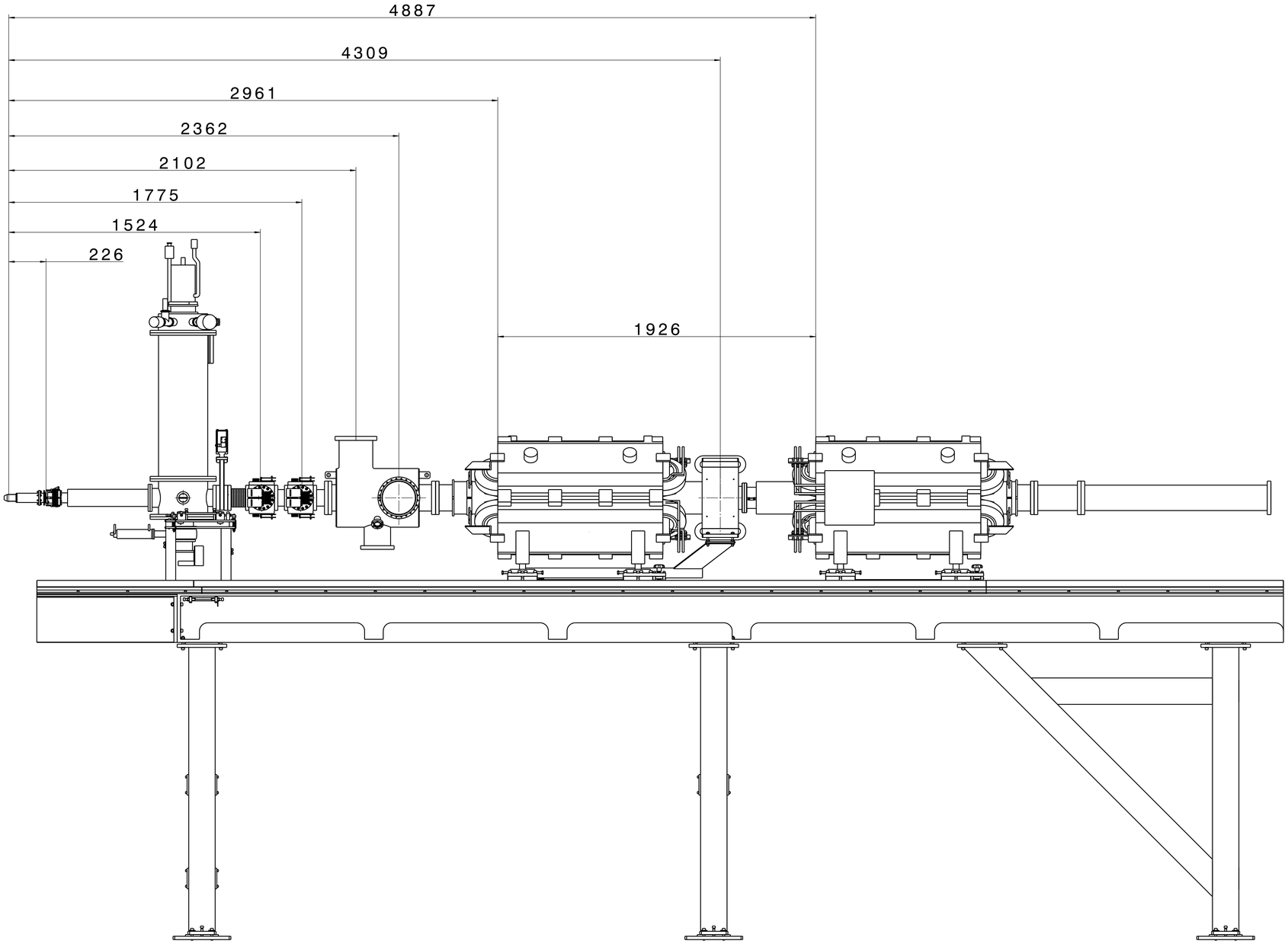


Copying of this document and giving it to others and the use of communication of the contents thereof are forbidden without express authority. Offenders are liable to the payment of damages. All rights are reserved in the event of the grant of a patent or the registration of a utility model or design.

| | | | | | | |
|---|---|---|---|---|---|---|
| Projection | Rev. No. | Rev.-Doc.-No. | Date | Name | | |
| Surfaces DIN ISO 1302 | | | | | | |
| GSI Gesellschaft für Schwerionenforschung mbH Planckstrasse 1, 64291 Darmstadt | Dimensions without tolerance indication DIN ISO 2768-mK EN ISO 13920-BF | Weight kg | Scale 1:10 | | | |
| | | Material X | | | | |
| 2022 | Date | Name | Description Proton-Liquid-Target Final | | Size A0 | |
| Drawn | 28.01 | K.Schmirer | | | | |
| Checked | | | | | | |
| Approved | | | Drawing No. X | Rev. | Sheet 1 of 1 | |
| Ex | | | Prev. Dwg. | Repl. for | | |

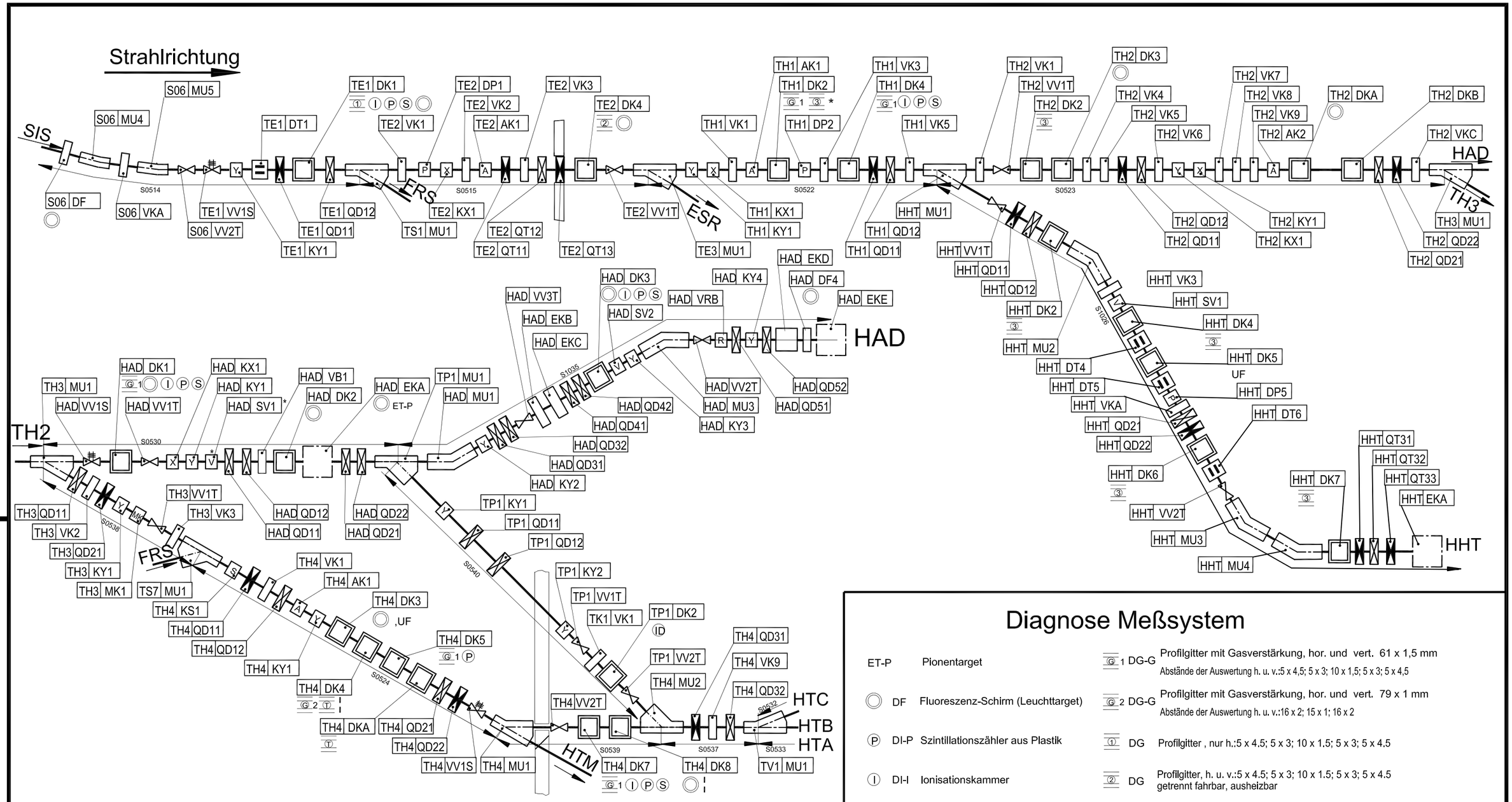


## Bildzeichen Erklärung

- magnetischer Quadrupol horizontal fokussierend
- Diagnosekammer
- Strahlrohr-Verschluß
- Experimentierkammer
- Umlenkmagnet Strahlverteilung
- Vakuumkammer
- Anpumpkammer
- Umlenkmagnet
- horizontaler Steerer
- Schnellschluß Ventil
- Phasensonde
- Strahltrafo
- vertikaler Steerer
- Vakuum-Gate-Ventil
- Sextupol-Magnet
- Kicker-Magnet für Therapieschutz

## Diagnose Meßsystem

| | | | | |
|---|---|---|---|---|
| ET-P | Pionentarget | G 1 | DG-G | Profilgitter mit Gasverstärkung, hor. und vert. 61 x 1,5 mm<br>Abstände der Auswertung h. u. v.:5 x 4,5; 5 x 3; 10 x 1,5; 5 x 3; 5 x 4,5 |
| DF | Fluoreszenz-Schirm (Leuchttarget) | G 2 | DG-G | Profilgitter mit Gasverstärkung, hor. und vert. 79 x 1 mm<br>Abstände der Auswertung h. u. v.:16 x 2; 15 x 1; 16 x 2 |
| DI-P | Szintillationszähler aus Plastik | 1 | DG | Profilgitter , nur h.:5 x 4.5; 5 x 3; 10 x 1.5; 5 x 3; 5 x 4.5 |
| DI-I | Ionisationskammer | 2 | DG | Profilgitter, h. u. v.:5 x 4.5; 5 x 3; 10 x 1.5; 5 x 3; 5 x 4.5<br>getrennt fahrbar, ausheizbar |
| DI-S | Sekundärelektronenmonitor | 3 | DG | Profilgitter, h. u. v.:5 x 4.5; 5 x 3; 10 x 1.5; 5 x 3; 5 x 4.5 |
| DS-H | horizontal begrenzender Schlitz | T | DG-T | Profilgitter zur Teilchendiagnose h. und v. 191 x 1 mm |
| UF | Folienstripper | | | |
| * | geplant | | | |
| ID | DI-D Dicker Zzintillator aus Plastik f. Pionen | | | |

| | | | | | | |
|---|---|---|---|---|---|---|
| | | | | | | Transferstrecke SIS-Targethalle<br>mit Hochtemperatur- (HHT) und Hades- (HAD) Meßplatz |
| | | | | | Datum / Name | |
| | | | | Bearb. | 10.06.98 / I B T | Übersicht mit Nomenklaturen<br>Strahlführung / Diagnose / Vakuum |
| | | | | Gepr. | | |
| | | | | Norm | | |
| 2 | TH1DK4. HHT | 12/04 | BT | GSI Darmstadt | | CT-S 030 |
| Index | Änderung | Datum | Name | | | Blatt / Bl. |
| | | | | | | mit CT-S 020 und CT-S 040 Ersatz für CT-S 010 |

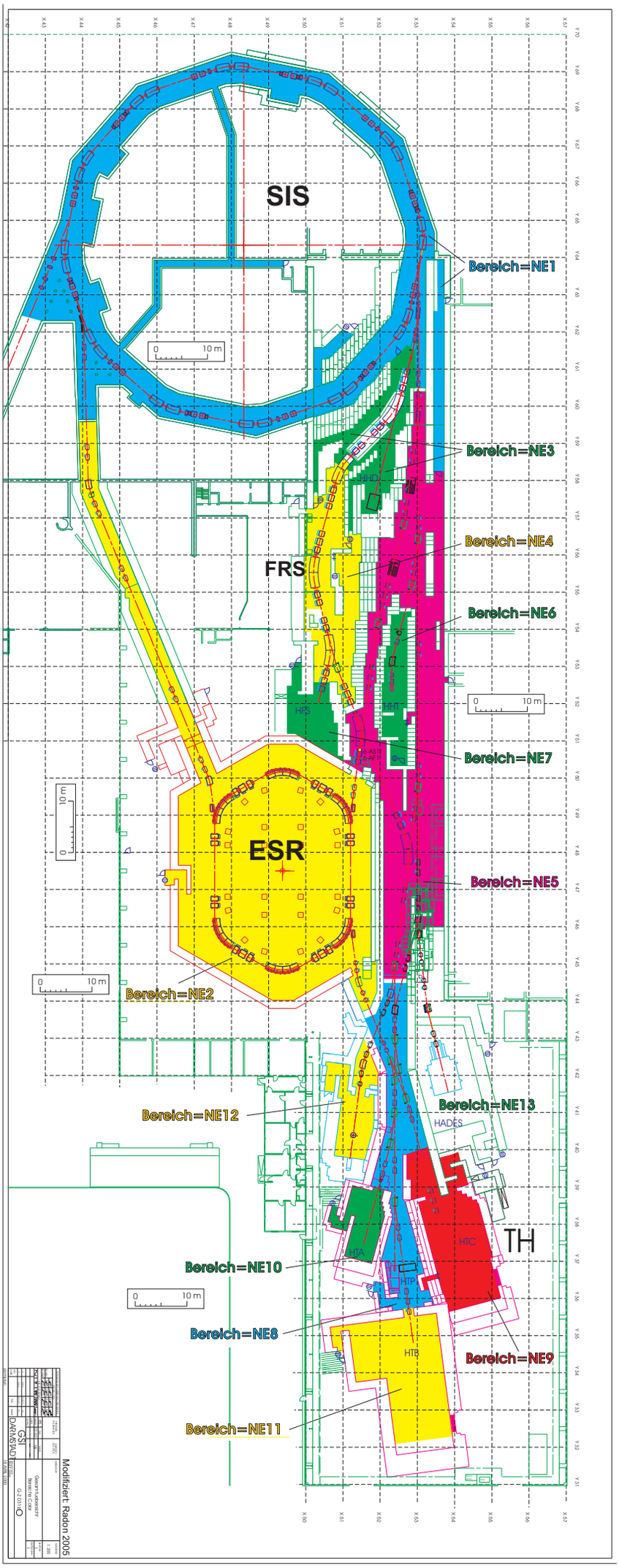
SIS
Bereich=NE1
Bereich=NE3
Bereich=NE4
FRS
Bereich=NE6
Bereich=NE7
ESR
Bereich=NE5
Bereich=NE2
Bereich=NE12
Bereich=NE13
HADES
TH
HTC
HTA
HTP
HTB
Bereich=NE10
Bereich=NE8
Bereich=NE9
Bereich=NE11
0 10 m
Modifiziert: Radon 2005
GSI
DARMSTADT
Geoinformationsamt
Bereich NE OSD
G-Z 01-10